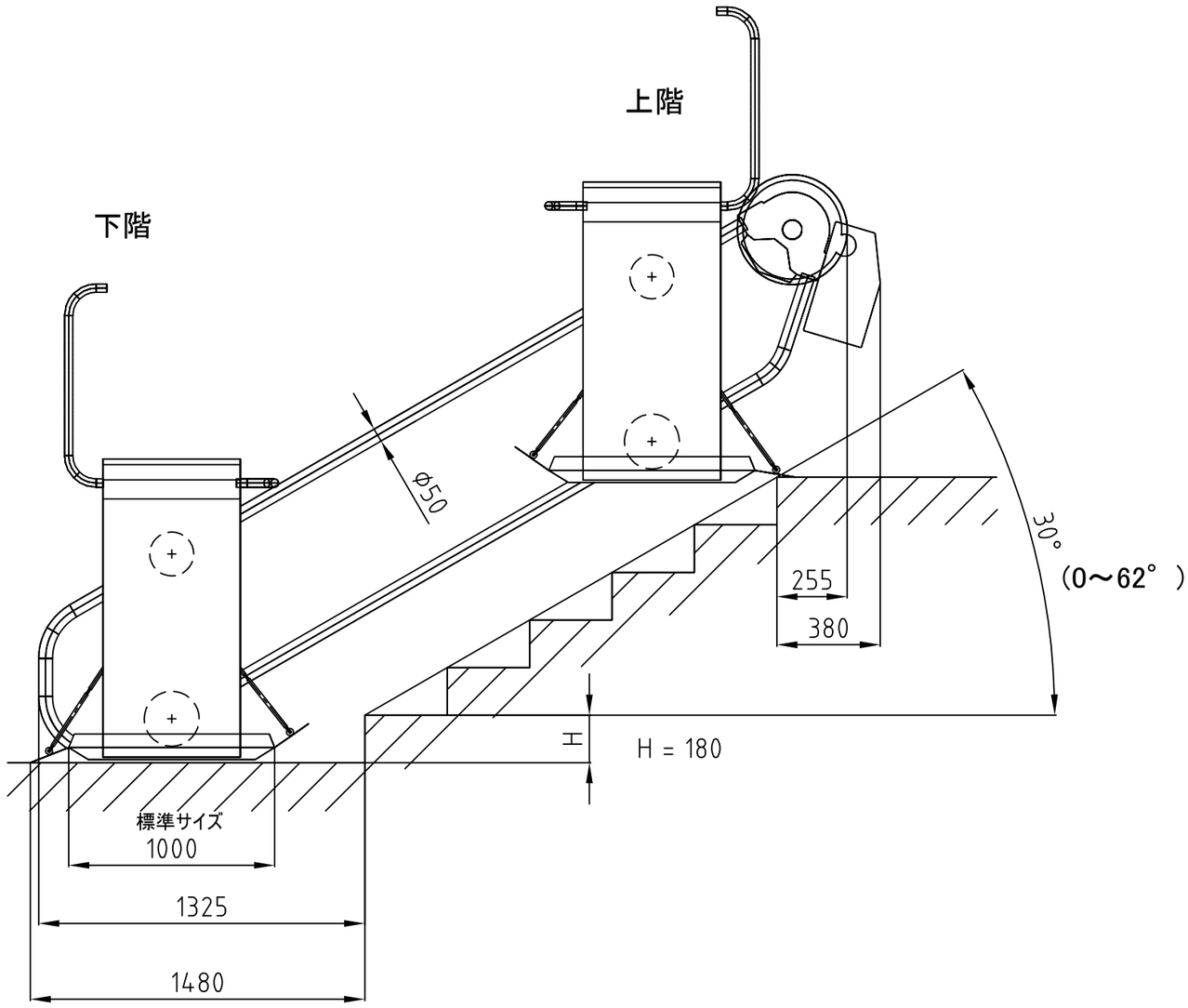
上階
下階
φ50
30°
(0～62°)
255
380
H = 180
標準サイズ
1000
1325
1480

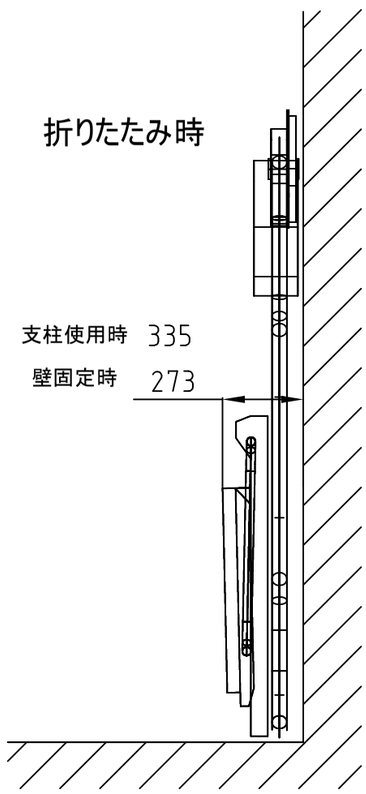
折りたたみ時
支柱使用時 335
壁固定時 273

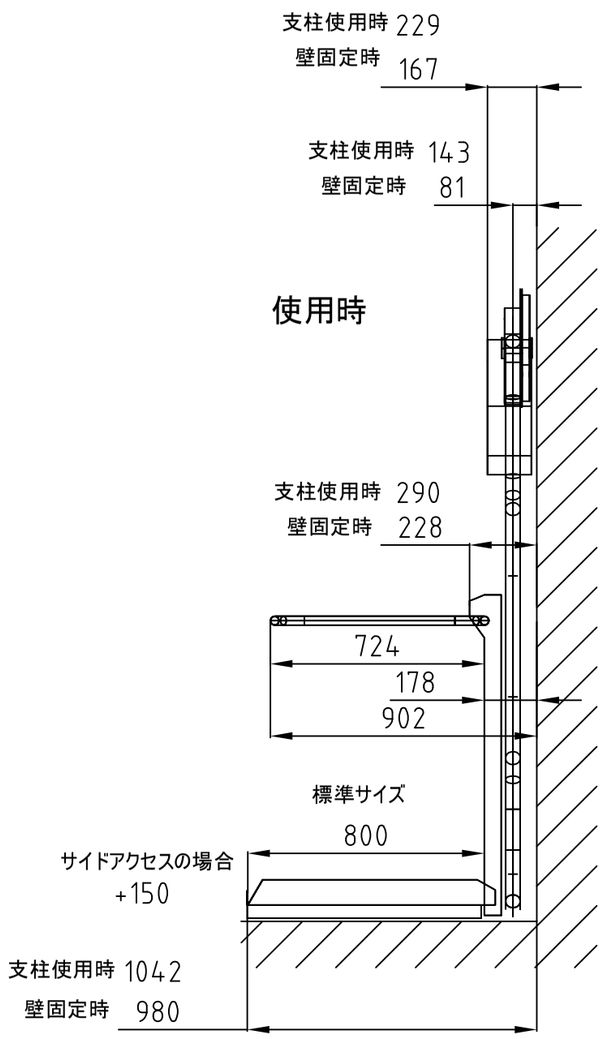
支柱使用時 229
壁固定時 167
支柱使用時 143
壁固定時 81
使用時
支柱使用時 290
壁固定時 228
724
178
902
標準サイズ
800
サイドアクセスの場合
+150
支柱使用時 1042
壁固定時 980